שטייניץ לירד הנדסת תאורה בע"מ
היוצר 5, א.ת ציפורית, ת.ד 588, נוף הגליל
טלפון: 04-6414525 | פקסימיליה : 04-6414306 | www.steinitzliradlighting.co.il

גוף תאורה אנטי וונדלי בולט קיר / תקרה

LED Vandal Proof Alu | LED

התמונה להמחשה בלבד !

הוראות התקנה | Installation Instructions

נתונים טכניים:

- מתח: 230Vac 50Hz
- דרגת אטימות: IP66
- בידוד : Class I
- הספק מקסימלי : 65W
- דירוג אנרגטי : A+

הוראות התקנה:

1. נתק את זרם החשמל.
2. סמן וקדח חורים במקום המיועד להתקנת גוף התאורה על פי מידות הגוף (איורים 1 ו 2).
3. חבר את תפסניות גוף התאורה (מסופק עם) לקיר/תקרה באמצעות ברגים (איור 3).
4. חבר את גוף התאורה למתלים בקיר / תקרה וודא "הקלקה" כך שגוף התאורה מעוגן היטב (איור 4).
5. פתח את ברגי מכסה המנורה והסר אותו (איורים 5 ו 6)
6. שחרר את ברגי מגש הציוד והסר אותו מהגוף (איורים 7-10)
7. השחל את כבל החשמל דרך האנטיגרון וחזק אותו על מנת להבטיח את רמת האטימות (איור 11).
8. חבר את כבל הזינה אל הדקי הזינה (איור 11) והדק את הברגים.
9. החזר את מגש הציוד וחזק את הברגים (איורים 12-15)
10. סגור את מכסה הגוף והדק את הברגים (איורים 16 ו 17).
11. הגוף מוכן להפעלה ניתן לחבר את זרם החשמל.

חשוב:

גוף התאורה הנ"ל מוגדר כפסולת של ציוד אלקטרוני וחשמלי (WEEE)
אי לכך אין להשליכם כפסולת רגילה. כאשר גוף התאורה מפסיק לפעול ולא ניתן עוד לתיקון, יש להטמינו במכלים המיועדים לפסולת מסוג זה.

אזהרה:

1. החיבור לרשת החשמל יבוצע ע"י חשמלאי מוסמך, חובה לנתק את זרם החשמל לפני ביצוע התקנה או כל פעולה בגוף.
2. מקור האור אינו ניתן להחלפה.
3. החלף כל מגן הגנה שבור.
4. יש למנוע מגע של כבל הזינה בגוף.
5. שימוש בעמעמים שלא מתאימים למעגלי מתח נמוך עלולים לגרום נזק לדרייבר.
6. אין לכסות את המנורה בכל חומר מבודד.

תחזוקה:

1. ניקוי הדיפיוזר יעשה באמצעות מטלית אנטיסטטית רכה.
2. במקרה תקלה אין לבצע כל תיקון או/ו שינוי בגוף התאורה, יש לפרקו ולמסור לתיקון לחברת שטייניץ לירד הנדסת תאורה בע"מ.
3. אין לעשות שימוש בחומרים חריפים כגון: אלכוהול, דטרגנטים או כימיקלים שונים.

הוראות ההתקנה מתייחסות לנשים וגברים כאחד. חברתנו שומרת את הזכות לשנות מידע ופרטים טכניים ללא הודעה מוקדמת.
על אף המאמצים שהחברה משקיעה בהצגת מיגע נכון עשוי המידע להכיל אי דיוקים ו/או שגיאות דפוס וכן יתכן ונפלו טעויות טכניות או אחרות במידע . | ט.ל.ח

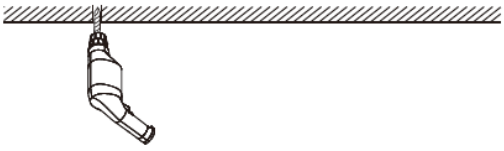

1. Drill a ∅6mm hole

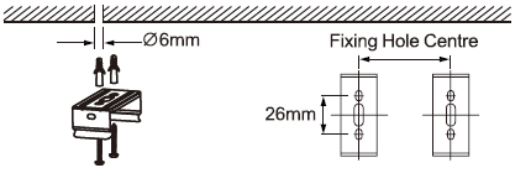

2.According to the Fixing hole centre, install expansion bolts and screws, install the bracket.

Model	Power	Fixing Hole Centre
ALU-25W-650	25W	425mm
ALU-35W-650	35W	425mm
ALU-35W-1160	35W	800mm
ALU-50W-1160	50W	800mm
ALU-65W-1160	65W	800mm

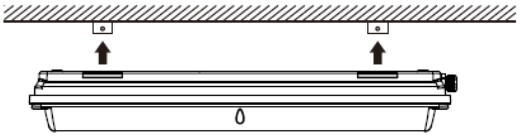

3. Install the luminaire

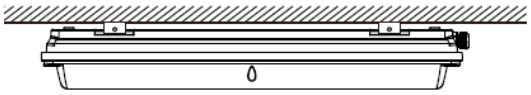

4. Finish install

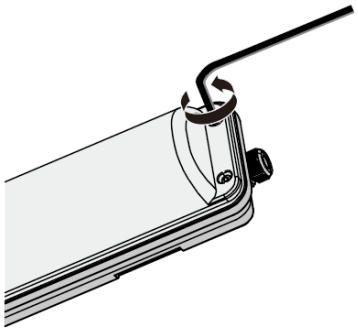

5.Loose the cover screws

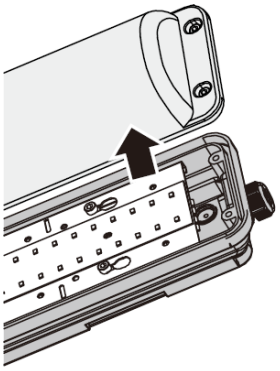

6.Take off the diffuser

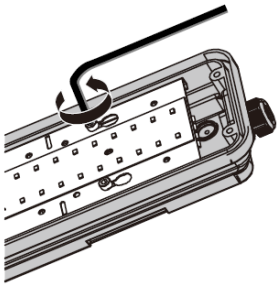

7.Loose the screws

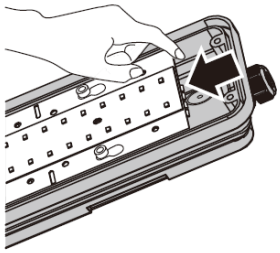

8.Move the LED module

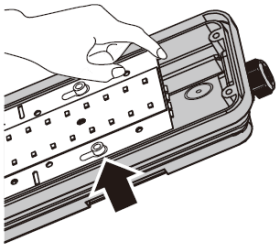

9.Move the LED module to this position

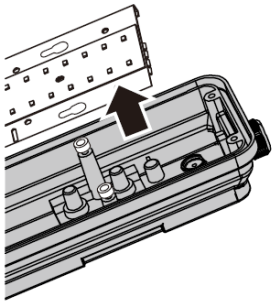

10.Take off the LED module

הוראות ההתקנה מתייחסות לנשים וגברים כאחד. חברתנו שומרת את הזכות לשנות מידע ופרטים טכניים ללא הודעה מוקדמת.
על אף המאמצים שהחברה משקיעה בהצגת מיגע נכון עשוי המידע להכיל אי דיוקים ו/או שגיאות דפוס וכן יתכן ונפלו טעויות טכניות או אחרות במידע . | ט.ל.ח

שטייניץ לירד הנדסת תאורה בע"מ
היוצר 5, א.ת ציפורית, ת.ד 588, נוף הגליל
טלפון: 04-6414525 | פקסימיליה : 04-6414306 | www.steinitzliradlighting.co.il

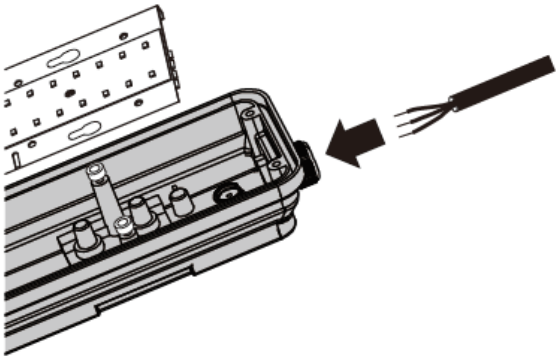

11.Insert the cable through the cable gland

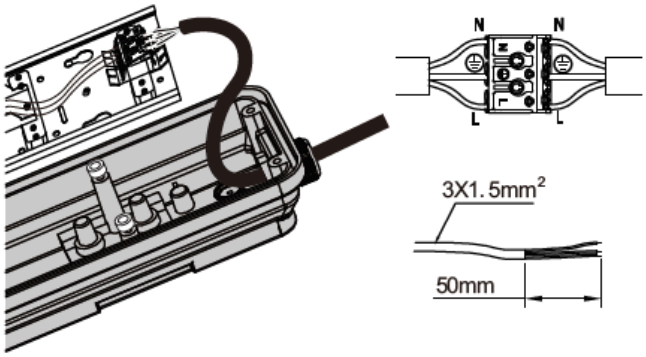

11.Connect L to L ,N to N, ⏚ to ⏚

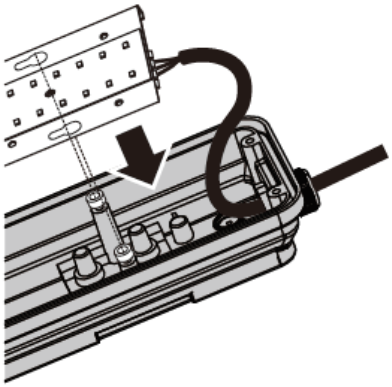

12.Cap the LED module

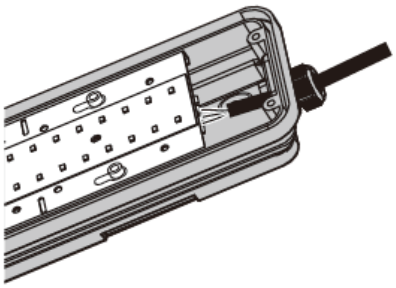

13.Cap the LED module

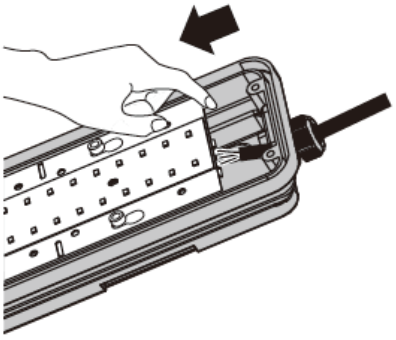

14.Move the LED module back to original position

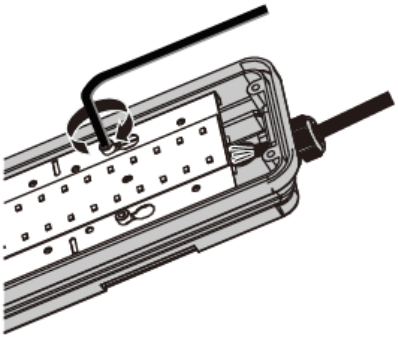

15.Fasten the screws

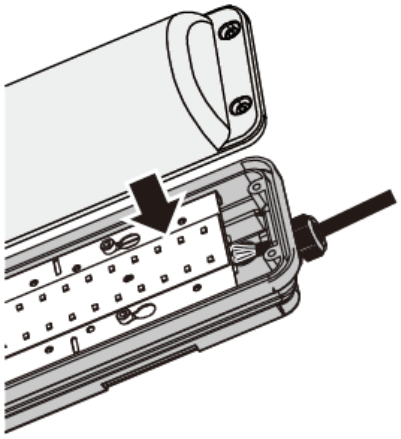

16.Close the diffuser

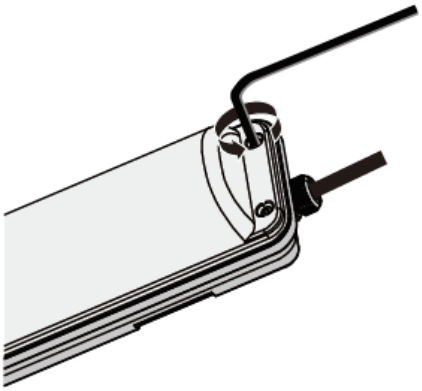

17.Fasten the hexagon screws

הוראות ההתקנה מתייחסות לנשים וגברים כאחד. חברתנו שומרת את הזכות לשנות מידע ופרטים טכניים ללא הודעה מוקדמת.
על אף המאמצים שהחברה משקיעה בהצגת מיגע נכון עשוי המידע להכיל אי דיוקים ו/או שגיאות דפוס וכן יתכן ונפלו טעויות טכניות או אחרות במידע . | ט.ל.ח